MKF 511 GBM

GB IT FR ES DE RU

TECHNICAL SPECIFICATIONS	CARATTERISTICHE TECNICHE	CARACTÉRISTIQUES TECHNIQUES	
OVERALL DIMENSIONS (W - D – H)	DIMENSIONI DI INGOMBRO (L – P – H)	DIMENSIONS D'ENCOMBREMENT (L–P–A)	730 – 849 – 801mm
DIMENSIONS WITH PALLET (W - D – H)	DIMENSIONI CON PALLET (L – P – H)	DIMENSIONS AVEC PALETTE (L – P – A)	788 – 903 – 866mm
WEIGHT	PESO	POIDS	89 kg
MAXIMUM LOAD PER TRAY GN1/1	CARICO MASSIMO PER TEGLIA GN1/1	CHARGE MAXIMUM PER PLAT GN1/1	4 kg
TOTAL MAXIMUM LOAD	CARICO MASSIMO TOTALE	CHARGE MAXIMALE TOTALE	20 kg
NOMINAL THERMAL CAPACITY	PORTATA TERMICA NOMINALE	DEBIT THERMIQUE NOMINAL	9,3 kW
MAXIMUM POWER RATING	POTENZA ELETTRICA MAX	PUISSANCE ÉLECTRIQUE MAXIMALE	0,3 kW
Factory adjustment	REGOLAZIONE DI FABBRICA	RÉGLAGE EFFECTUÉ EN USINE	G20 20mbar
TYPE OF CONSTRUCTION	TIPO DI COSTRUZIONE	TYPE DE CONSTRUCTION	A_1
ELECTRICAL INSULATION CLASS	CLASSE ISOLAMENTO ELETTRICO	CLASSE D'ISOLATION ÉLECTRIQUE	I
HOUSING PROTECTION RATING	GRADO DI PROTEZIONE INVOLUCRO	INDICE DE PROTECTION DU REVÊTEMENT	IPX3
WATER PRESSURE	PRESSIONE ACQUA	PRESSION DE L'EAU	100-200 kPa
SUPPLY VOLTAGE	TENSIONE DI ALIMENTAZIONE	TENSION D'ALIMENTATION	220-230V ~
FREQUENCY	FREQUENZA DI ALIMENTAZIONE	FREQUENCE D'ALIMENTATION	50 / 60 Hz
POWER SUPPLY CABLE TYPE	TIPO CAVO DI ALIMENTAZIONE	TYPE DE CABLE D'ALIMENTATION	H07RN-F
POWER SUPPLY CABLE SECTION:	SEZIONE CAVO DI ALIMENTAZIONE	SECTION DU CABLE D'ALIMENTATION	3G 1,5
POWER CORD CONNECTION:	ALLACCIAMENTO CAVO DI ALIMENTAZIONE	BRANCHEMENT DU CÂBLE D'ALIMENTATION	Y

CARACTERÍSTICAS TÉCNICAS	TECHNISCHE MERKMALE	ΥΠΟΤΡΟΦΙΚΑ ΤΕΧΝΙΚΑ ΧΑΡΑΚΤΗΡΙΣΤΙΚΑ	
MEDIDAS EXTERIORES MÁXIMAS (A–A–P)	GESAMTABMESSUNGEN (B – T – H)	[illegible]	730 – 849 – 801mm
DIMENSIONS CON PALETA (A – A – P)	ABMESSUNGEN MIT PALETTE (B – T – H)	[illegible]	788 – 903 – 866mm
PESO	GEWICHT	[illegible]	89 kg
CARGA MÁXIMA POR BANDEJA GN1/1	HÖCHSTBLECHBELASTUNG GN1/1	[illegible] GN1/1	4 kg
CARGA MÁXIMA TOTAL	MAXIMALE GESAMTLAST	[illegible]	20 kg
POTENCIA TÉRMICA NOMINAL	NENNWÄRMELEISTUNG	[illegible]	9,3 kW
POTENCIA ELÉCTRICA MÁXIMA	MAX. ELEKTRISCHE LEISTUNG	[illegible]	0,3 kW
REGULACIÓN DE FÁBRICA	WERKSEINSTELLUNG	[illegible]	G20 20mbar
TIPO DE CONSTRUCCIÓN	BAUWEISE	[illegible]	A_1
CLASE	KLASSE	[illegible]	I
GRADO DE PROTECCIÓN CUERPO EXTERIOR	VERKLEIDUNGSSCHUTZGRAD	[illegible]	IPX3
PRESIÓN AGUA	WASSERDRUCK	[illegible]	100-200 kPa
TENSIÓN DE ALIMENTACIÓN	ANSCHLUSSSPANNUNG	[illegible]	220-230V ~
FRECUENCIA DE ALIMENTACIÓN	BETRIEBSFREQUENZ	[illegible]	50 / 60 Hz
TIPO DE CABLE DE ALIMENTACIÓN	ZULEITUNGSKABELTYP	[illegible]	H07RN-F
SECCIÓN DEL CABLE DE ALIMENTACIÓN	NETZKABEL QUERSCHNITT	[illegible]	3G 1,5
CONEXIÓN DEL CABLE DE ALIMENTACIÓN	ANSCHLUSS DES STROMKABELS	[illegible]	Y

TECHNICAL DATA
DATI TECNICI
PLAQUE TECHNIQUE
DATOS TÉCNICOS
TECHNISCHEN ANGABEN
ΤΕΧΝΙΚΑ ΧΑΡΑΚΤΗΡΙΣΤΙΚΑ

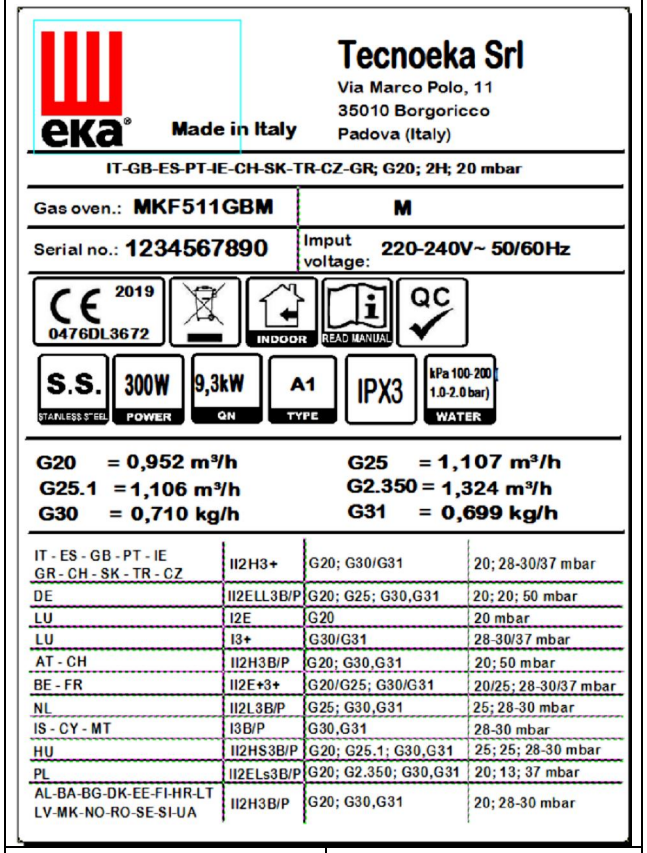

ONLY AS EXAMPLE	SOLO COMO EJEMPLO
A SOLO SCOPO ESEMPLIFICATIVO	NUR ALS BEISPIEL
UNIQUEMENT COMME EXEMPLE	[illegible]

MKF 511 GBM

GB IT FR ES DE RU

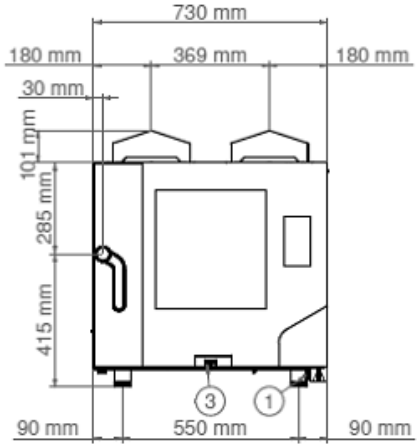

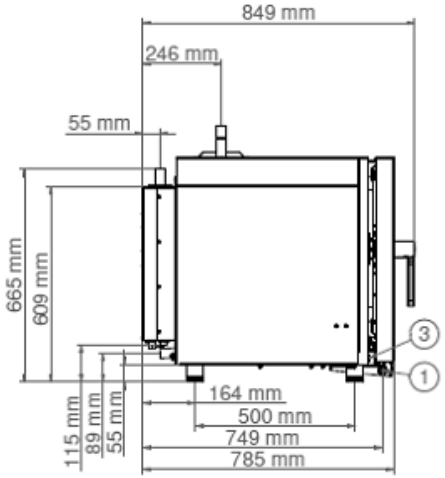

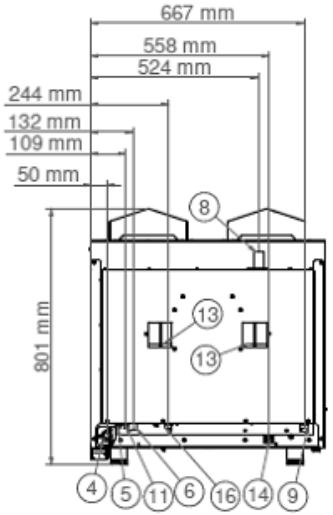

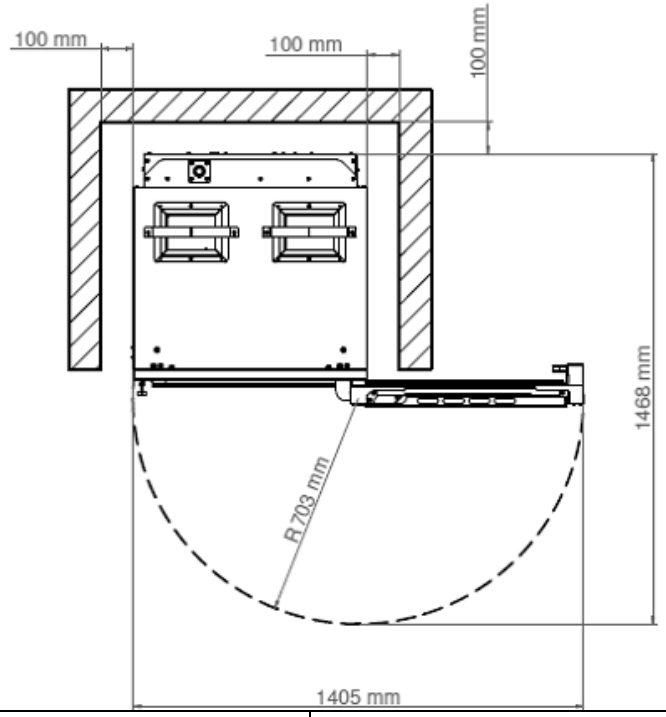

	DRAWINGS	DISEGNI	DESSINS	DIBUJOS	ZEICHNUNGEN	ţ UHHŞRR
1	USB PORT	PRESA USB	PRISE USB	PUERTO USB	USB-ANSCHLUSS	USB ţţţ

MKF 511 GBM

GB IT FR ES DE RU

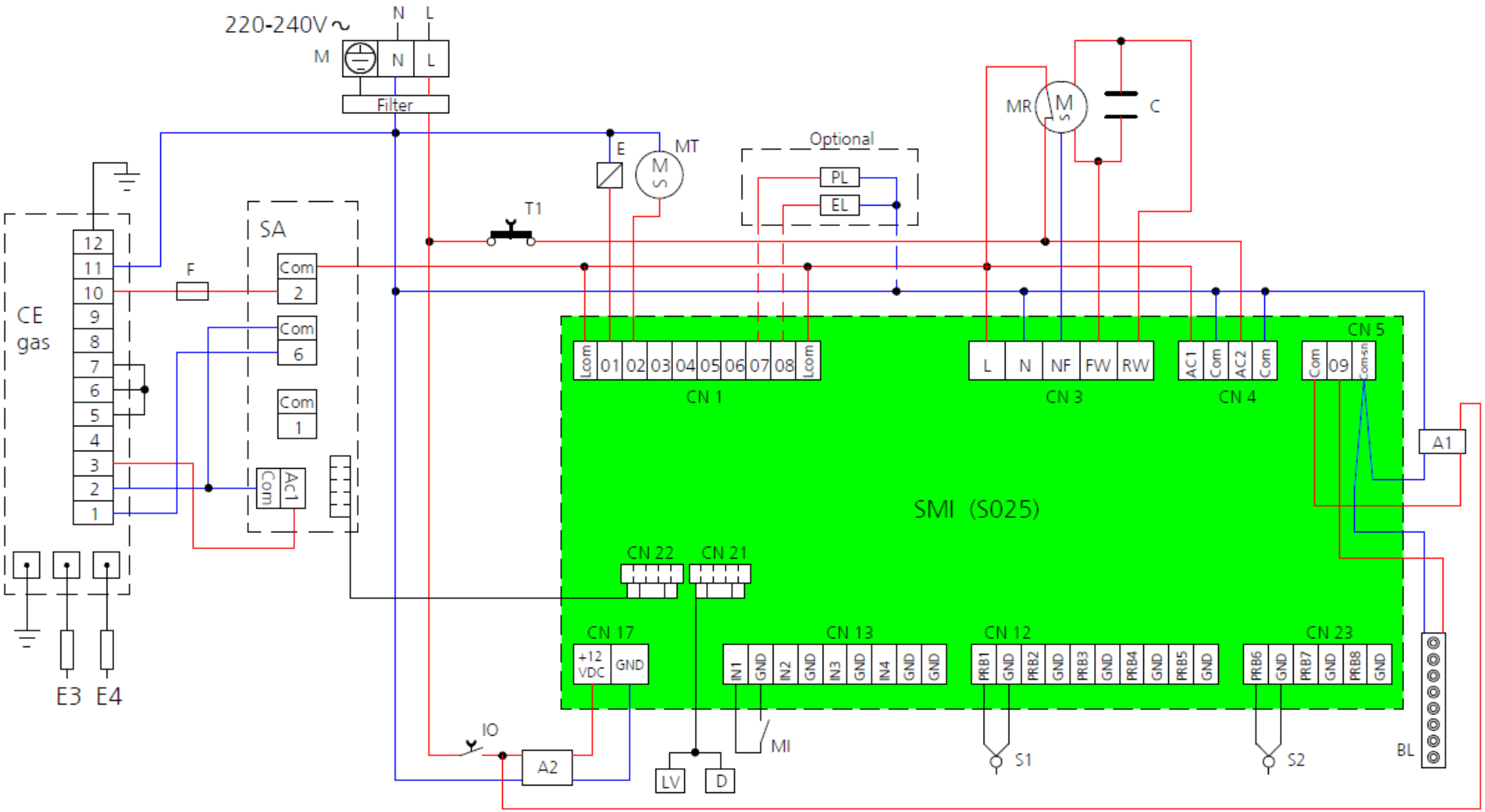

MKF 511 GBM

GB IT FR ES DE RU

	WIRING LAYOUTS	SCHEMA ELETTRICO	SCHÉMAS ÉLECTRIQUES	ESQUEMAS ELÉCTRICOS	SCHALTPLÄNE	[illegible]
M	POWER SUPPLY TERMINAL BOARD	MORSETTIERA ALIMENTAZIONE	BORNIER ALIMENTATION	CAJA DE CONEXIONES DE ALIMENTACIÓN	VERSORGUNGSKLEMMLEISTE	[illegible]
SA	ACCESSORY CARD	SCHEDA ACCESSORI	CARTE ACCESSOIRES	TARJETA DE ACCESORIOS	PLATINE ZUBEHÖR	[illegible]
CE	GAS CARD	CENTRALINA CONTROLLO GAS	CARTE ÉLECTRONIQUE GAZ	UNIDAD ELECTRÓNICA GAS	GAS-STEUERGERÄT	[illegible]
F	FUSE	FUSIBILE	FUSIBLE	FUSIBLE	SCHMELZSICHERUNG	[illegible]
C	CAPACITOR	CONDENSATORE	CONDENSATEUR	CONDENSADOR	KONDENSATOR	[illegible]
MR	RADIAL MOTORISED VENTILATOR	MOTOVENTILATORE RADIALE	MOTOVENTILATEUR RADIAUX	MOTOVENTILADOR RADIAL	RADIAL MOTORLÜFTER	[illegible]
MT	TANGENTIAL MOTORISED VENTILATOR	MOTOVENTILATORE TANGENZIALE	MOTOVENTILATEUR TANGENTIEL	MOTOVENTILADOR TANGENCIAL	TANGENZIALER MOTORLÜFTER	[illegible]
EL	WASHING SOLENOID VALVE	ELETTROVALVOLA LAVAGGIO	ELECTROVANNE DE LAVAGE	VÁLVULA SOLENOIDE DE LAVADO	WASCHEN MAGNETVENTIL	[illegible]
PL	WASHING PUMP	POMPA LAVAGGIO	POMPE DE LAVAGE	BOMBA DE LAVADO	WASCHPUMPE	[illegible]
MI	DOOR MICROSWITCH	MICROINTERRUTTORE PORTA	MICRO-INTERRUPTEUR PORTE	MICROINTERRUPTOR PUERTA	MIKROSWITCH TÜR	[illegible]
D	DISPLAY BOARD	SCHEDA DISPLAY	PLATINE DISPLAY	TARJETA DEL DISPLAY	DISLAY PLATINE	[illegible]
SMI	MICROPOWER BOARD	SCHEDA MICROPOTENZA	PLATINE MICROPUISSANCE	TARJETA MICROPOTENCIA	MICROPOWER PLATINE	[illegible]
A1	LED BAR POWER SUPPLY	ALIMENTATORE BARRA LED	ALIMENTATION BARRE LED	ALIMENTACION BARRA DE LUCES LED	STROMVERSORGUNG LED LEISTE	[illegible]
BL	LED BAR	BARRA LED	BARRE LED	BARRA DE LUCES LED	LED LEISTE	[illegible]
A2	POWER SUPPLY BOARDS	ALIMENTATORE SCHEDE	ALIMENTATION PLATINE	ALIMENTACION TARJETAS	KARTENZUFUHR	[illegible]
IO	ON/OFF	ON/OFF	ON/OFF	ON/OFF	ON/OFF	ON/OFF
T1	OVEN SAFETY THERMOSTAT	TERMOSTATO DI SICUREZZA FORNO	THERMOSTAT DE SÉCURITÉ FOUR	TERMOSTATO DE SEGURIDAD HORNO	SICHERHEITSTHERMOSTAT	[illegible]
E	WATER SOLENOID-VALVE	ELETTROVALVOLA ACQUA	ELECTROVANNE EAU	ELECTROVÁLVULA AGUA	WASSER MAGNETVENTIL	[illegible]
E3	IGNITION ELECTRODE	ELETTRODO ACCENSIONE	ELECTRODE D'ALLUMAGE	ELECTRODO DE ENCENDIDO	ZÜNDELEKTRODE	[illegible]
E4	DETECTION ELECTRODE	ELETTRODO RILEVAZIONE	ELECTRODE DE DÉTECTION	ELECTRODO DE DETECCIÓN	MESSELEKTRODE	[illegible]
LV	CONNECTION TO PROOFER	COLLEGAMENTO LIEVITATORE	CONNEXION CHAMBRE LEVAGE	CONEXION A LA FERMENTADORA	GARSCHRANK VERBINDUNG	[illegible]
S1	COOKING CHAMBER PROBE	SONDA CAMERA COTTURA	SONDE CHAMBRE CUISSON	SONDA DE LA CAMARA DE COCCION	KOCHKAMMER-FUEHLER	[illegible]
S2	HEART PROBE	SONDA AL "CUORE"	SONDE AU COUER	SONDA AL CORAZON	KERNFUEHLER	[illegible]